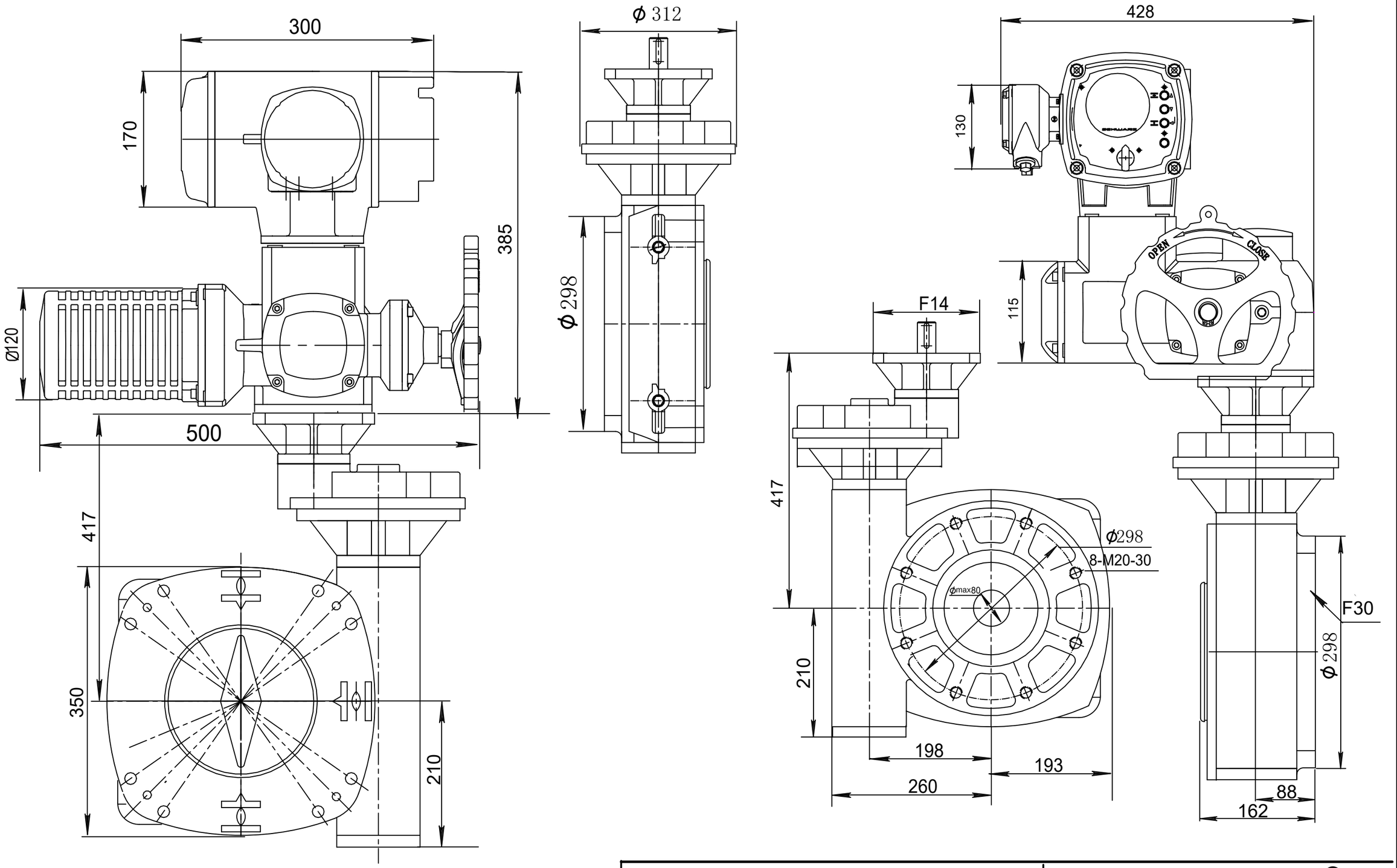


Alle Maße in mm
All dimensions in mm

Für alle übrigen Maße der Stellantriebe/Getriebe siehe Maßblatt neuester Ausgabe
For all other dimensions of actuators/gear boxes refer to latest issue of dimension sheet

# DIMENSIONS

M.12/02.12

SM(R)12-SC02-GWS1080-F30

| | Datum | Name |
|---|---|---|
| Bearb. | 2016.09.18 | uffner |
| Gepr. | 2016.09.18 | Gerbig |

SCHWARZ®

SCHWARZ ACTUATOR GMBH
WWW.SCHWARZ-TECH.COM