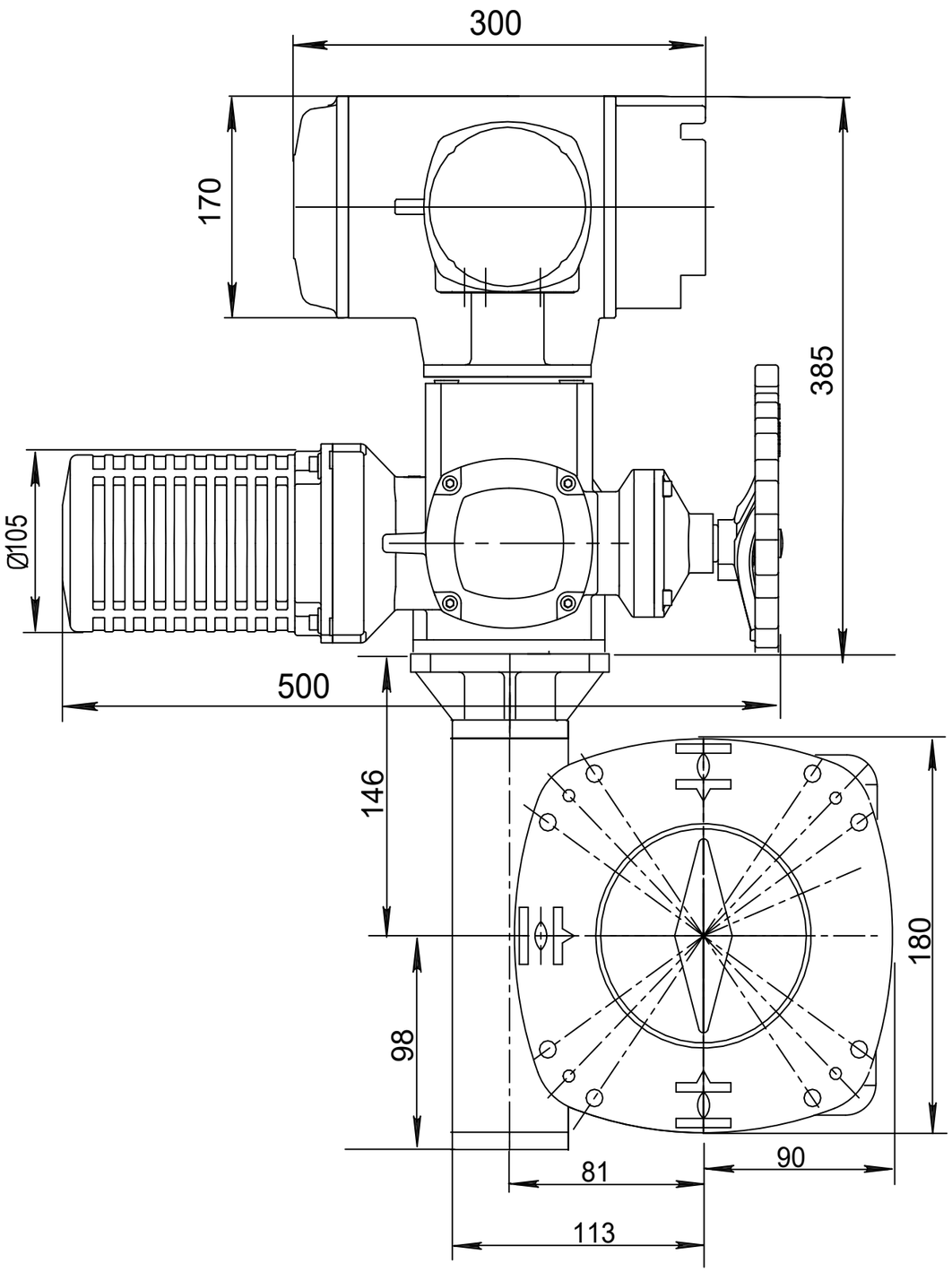

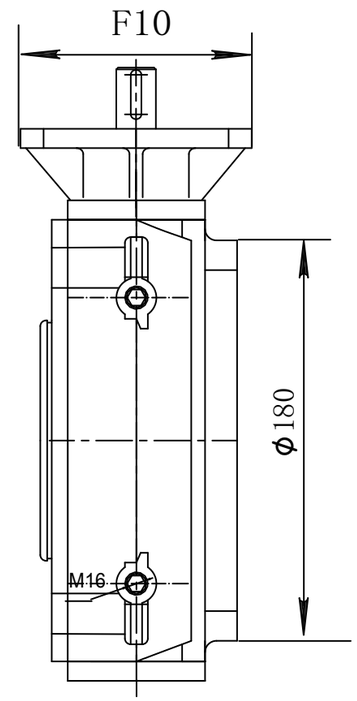

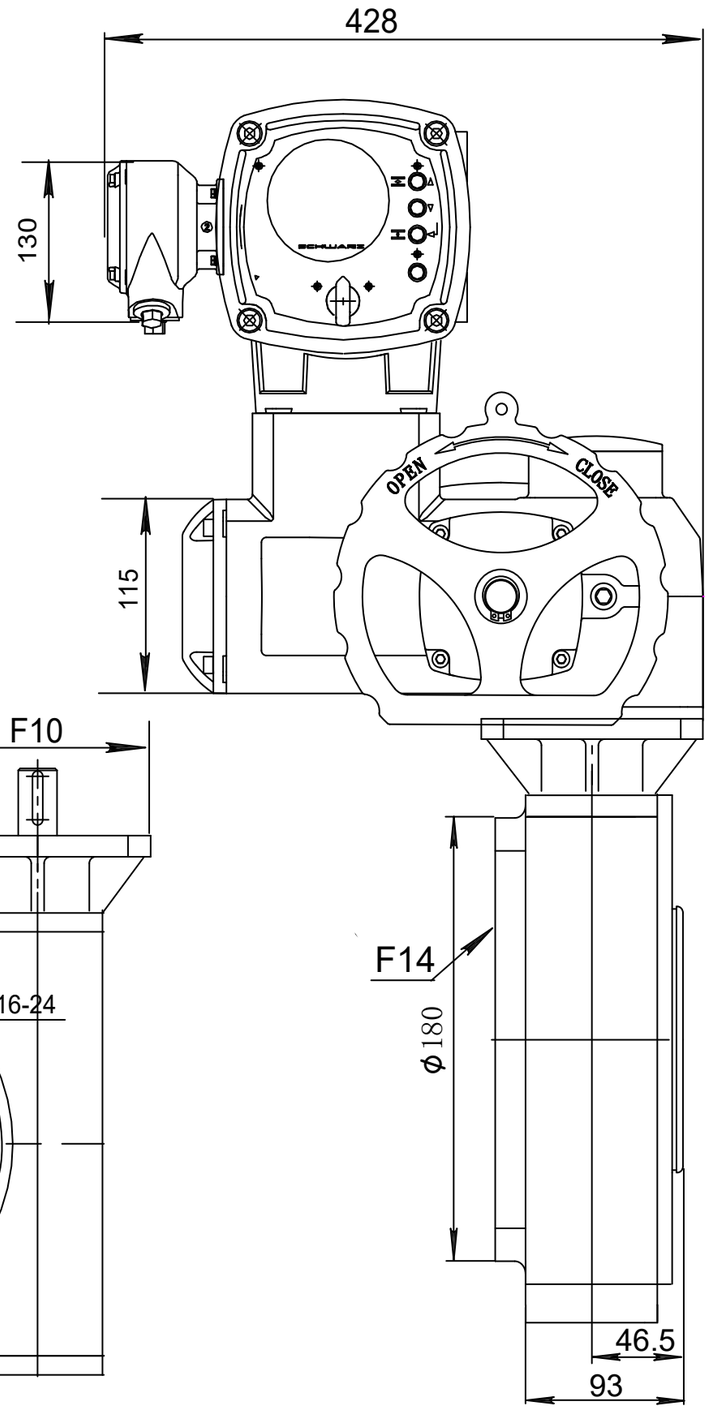

Alle Maße in mm
All dimensions in mm

Für alle übrigen Maße der Stellantriebe/Getriebe siehe Maßblatt neuester Ausgabe
For all other dimensions of actuators/gear boxes refer to latest issue of dimension sheet

DIMENSIONS

M.12/02.07

SM(R)12-SC02-GW160-F14

	Datum	Name
Bearb.	2016.09.18	uffner
Gepr.	2016.09.18	Gerbig

SCHWARZ®

SCHWARZ ACTUATOR GMBH
WWW.SCHWARZ-TECH.COM