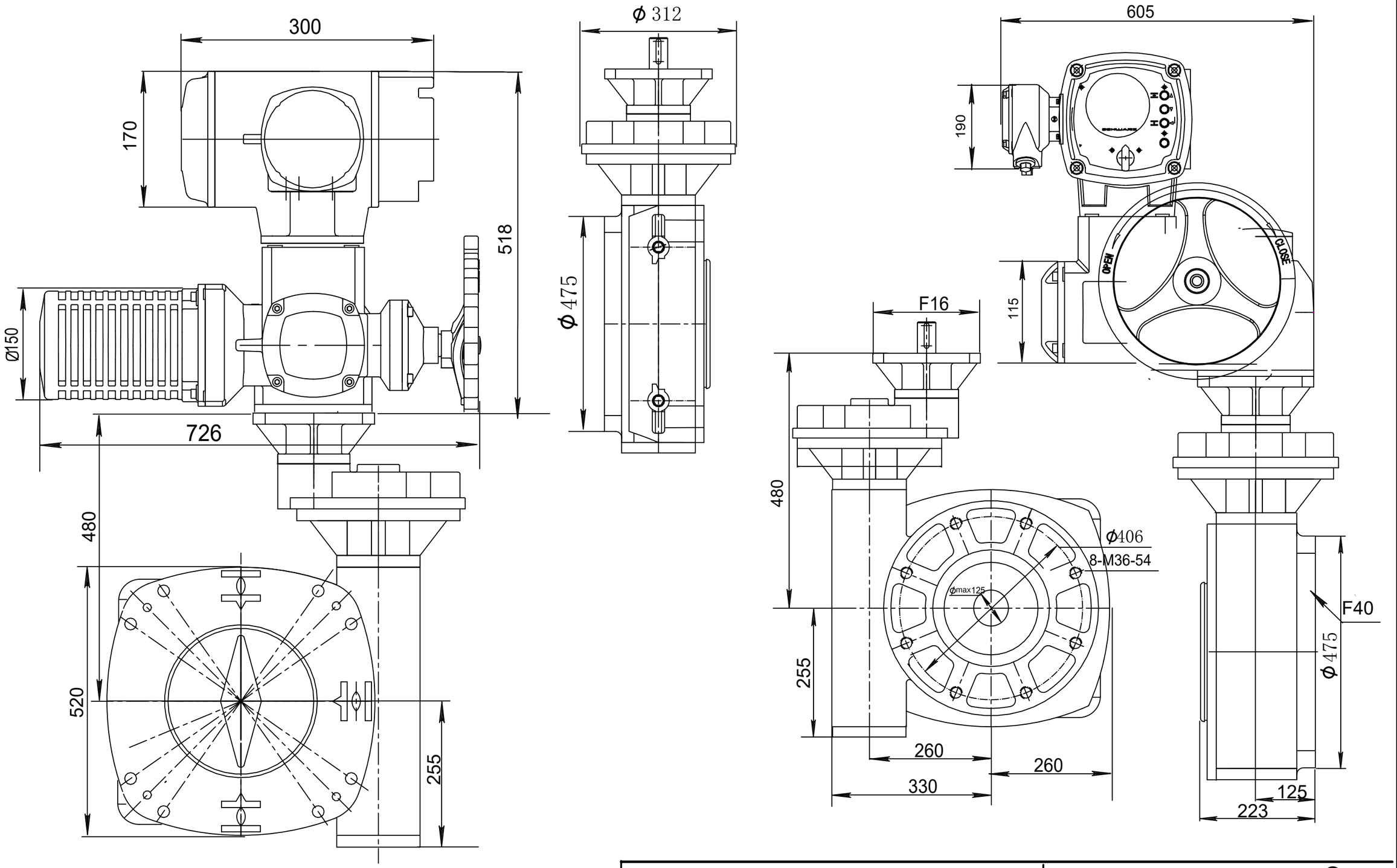

Alle Maße in mm
All dimensions in mm

Für alle übrigen Maße der Stellantriebe/Getriebe siehe Maßblatt neuester Ausgabe
For all other dimensions of actuators/gear boxes refer to latest issue of dimension sheet

DIMENSIONS

M.100/02.10

SM(R)100-SC02-GWS3900-F40

	Datum	Name
Bearb.	2016.09.18	uffner
Gepr.	2016.09.18	Gerbig

SCHWARZ®

SCHWARZ ACTUATOR GMBH
WWW.SCHWARZ-TECH.COM